제 품 사 양 서

PRODUCT SPECIFICATION

제조업체	오일탱크코리아 주식회사	작 성 자	이상목 프로
품 명	오일공급장치	제작대수	-대
적용제품	OTTP-1T-4A-AUTO-CE	설비 C/T	-
적용공정	자체제작	납 기	-
인증현황	CE 인증	납품장소	-

NO	항목	사양	설명
1	탱크 용량	22L	오일 저장 용량
2	탱크 재질	SUS304 스테인리스	재질 및 내식성
3	최대 사용 압력	6 bar (0.7MPa)	허용 압력 한계
4	탱크 사용 압력	1~3 bar	적정 작동 압력
5	오일 출력 방식	압력식	오일 이동 방식
6	오일 주입 방식	자동	Diaphragm Pump 사양서 별도첨부
7	오일 필터	2EA	100mesh급 사양서 별도첨부
8	기기 동작 압력	4~6 bar	적정 작동 압력
9	오일 소비량	노즐 수/ 압력에 따라 상이	
10	밸브 제어 수	8개 (노즐기준 최대 4개)	컨트롤러 추가 장착 시 확장가능
11	호환 노즐 타입	SPN-10, SPR-10	사양서 별도 첨부
12	호스 규격	Ø4, Ø6	이중관 호스 및 기타 호스 장착가능
13	사용 온도 범위	0~50℃	환경 적응 온도
14	제품 중량	58kg	무게 (빈 탱크 기준)
15	내압시험	허용 압력 한계까지 시험	100% 에어 누설 검사 진행
16	크기	955(W)x1505.6(H)x700(D) mm	외형 치수
		컨트롤러 사양	
17	전원 공급	AC100~240V / 50~60Hz / 2Phase	밸브 및 컨트롤러 전원
18	제어 방식	HMI 터치 패널 및 내부 접점 제어	
19	최대 제어 속도	0.1sec 단위제어	밸브 제어 최대 속도
20	신호출력	Dry contact, 24V Relay 접점	타이머, 카운터 출력 가능
21	신호입력	Dry contact 사용	4개의 입력 접점
22	PRESET 개수	10개	공정데이터 미리 설정가능
23	외부 인터페이스	RS232,485 통신 지원	전용 프로토콜 사용

특장점

1. 롤러, 전용 분사노즐, 유니스트 분사노즐등 다양한 노즐 호환성
2. 정밀 분사 제어를 통한 최적의 분사 및 도포 조건 확립
3. 고객 맞춤 설계를 통한 폭넓은 옵션 구성 가능 (자동펌프, 확장제어 등)
4. 통신 기능 탑재를 통한 스마트 팩토리 시스템 구현 가능
5. 다중 안전장치를 통한 안정성 확보

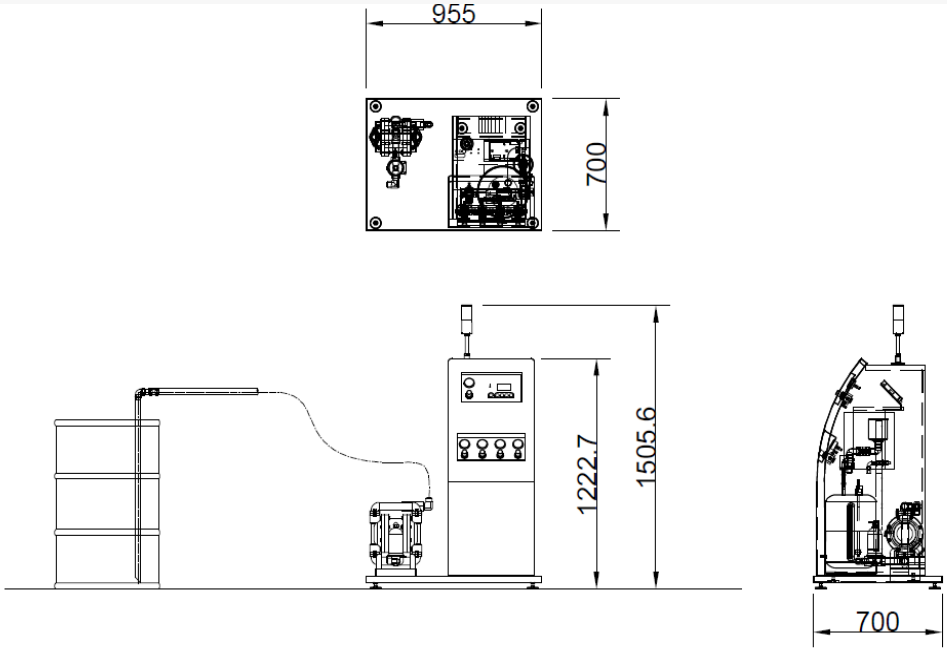

그림 1 제품 도면

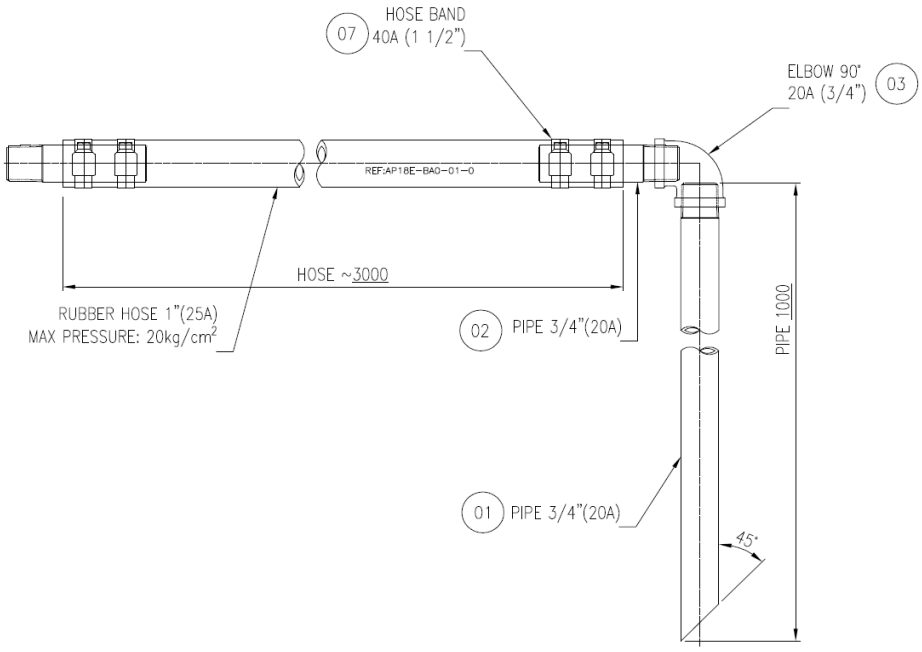

그림 2 Suction Pipe set 도면